非 常 電 源 系 統 標 準 図

1 受電用開閉器の二次側から分岐する場合

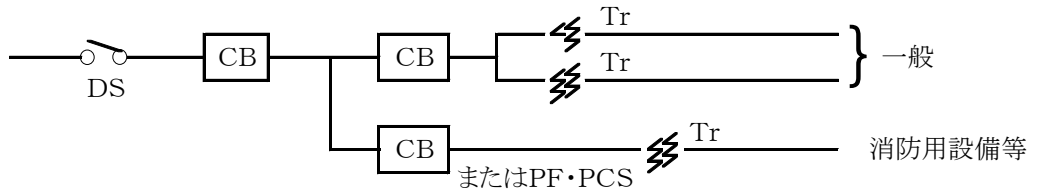

2、主変圧器の二次側から受電する場合

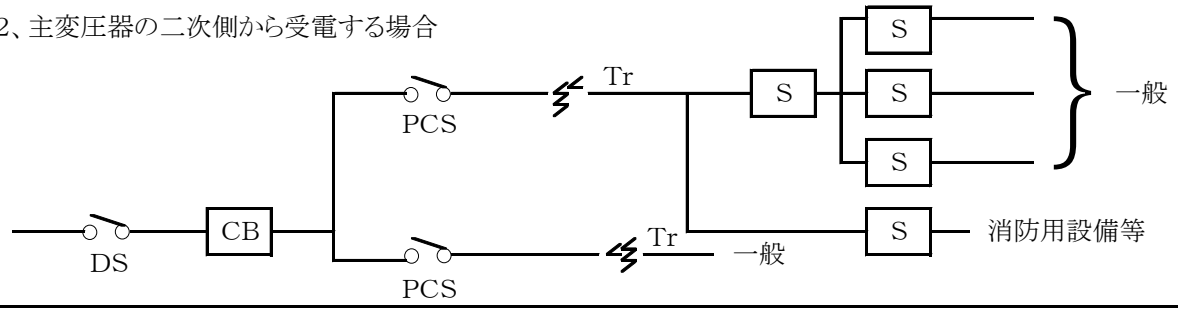

3 引込開閉器がない場合

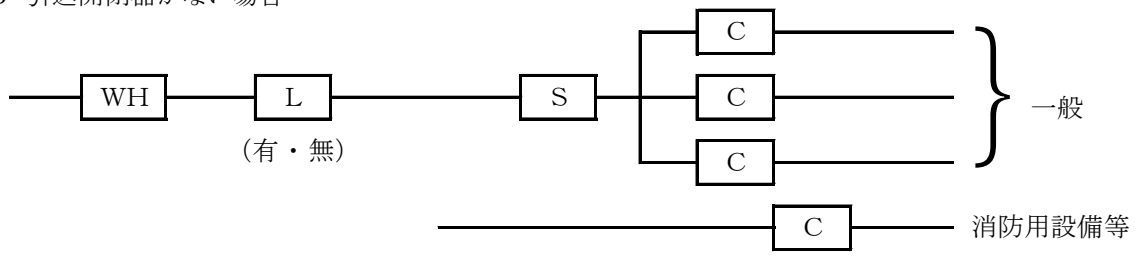

4 引込開閉器がある場合

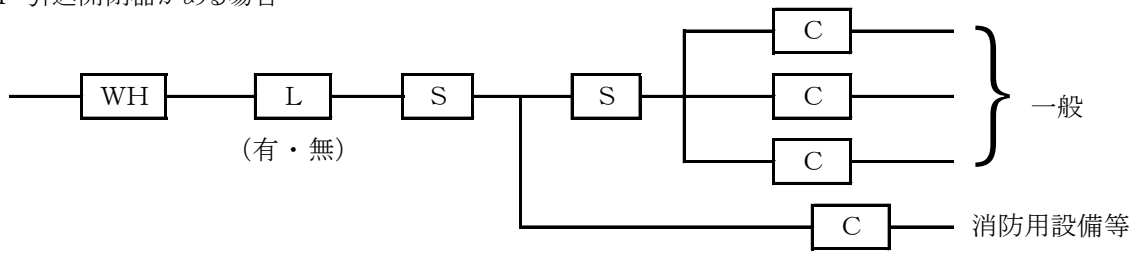

5 蓄電池設備による場合

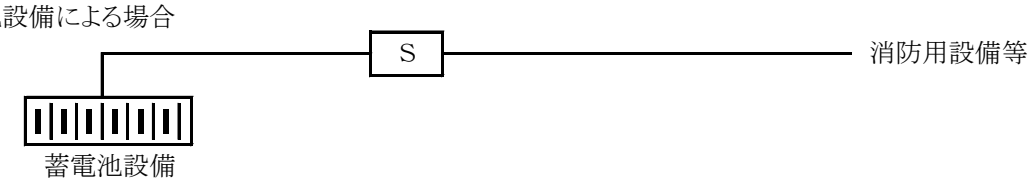

上　記　以　外　の　場　合

備考　1　ＣＢ：自動遮断器、ＣＤ：断路器、ＰＣＳ：プライマリーカットアウトスイッチ
（自動遮断器付）、Ｔｒ：変圧器、Ｓ：開閉器（自動遮断器付）
ＷＨ：積算電力計、Ｌ：リミッター、Ｃ：開閉器（自動遮断器付）
ＰＦ：電力ヒューズを示す。
2　現場と一致する図記号を○でかこむこと。
3　この用紙の大きさは、日本産業規格Ａ４とすること。